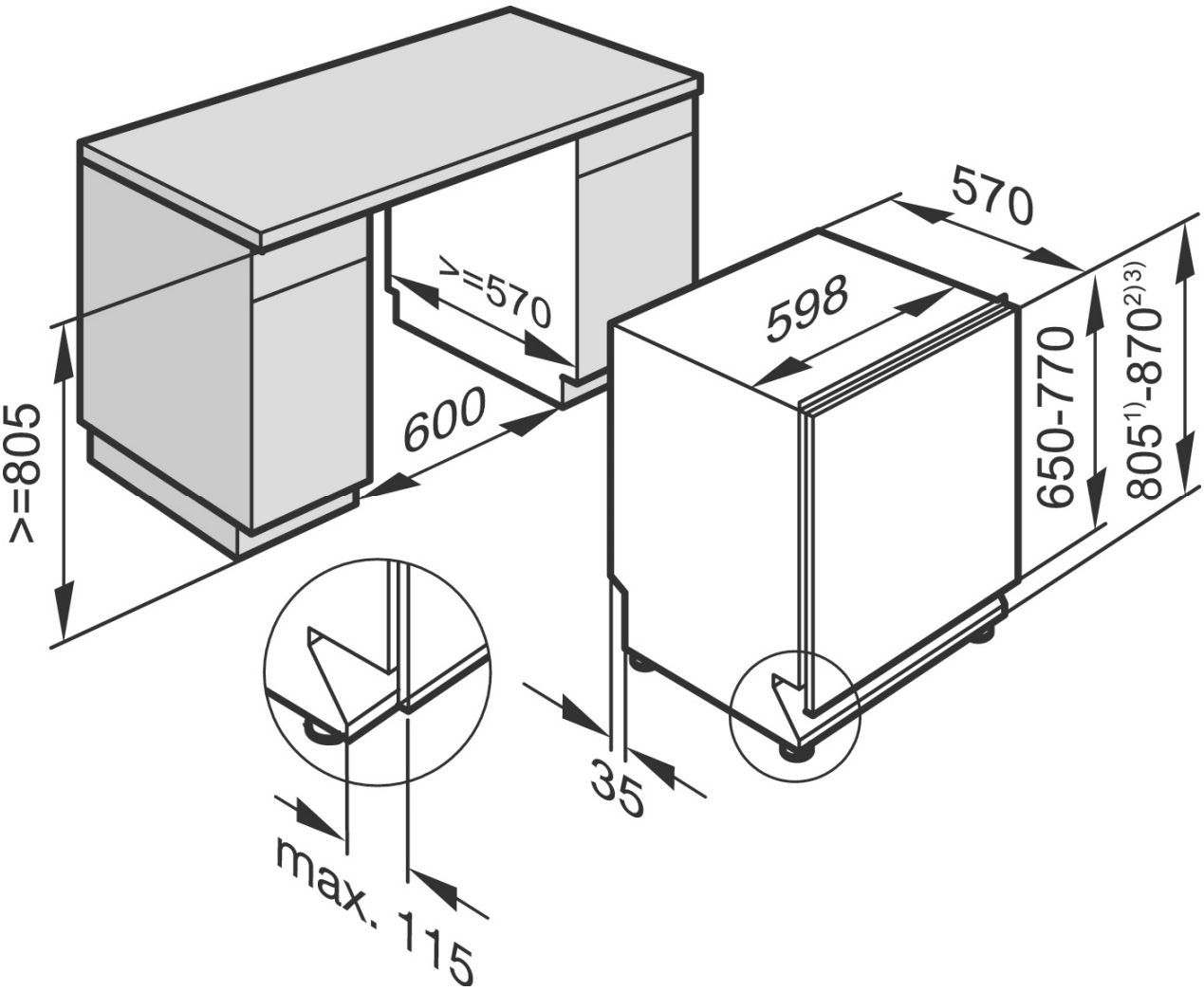מדיח כלים אינטגראלי מלא G6770 SCVI